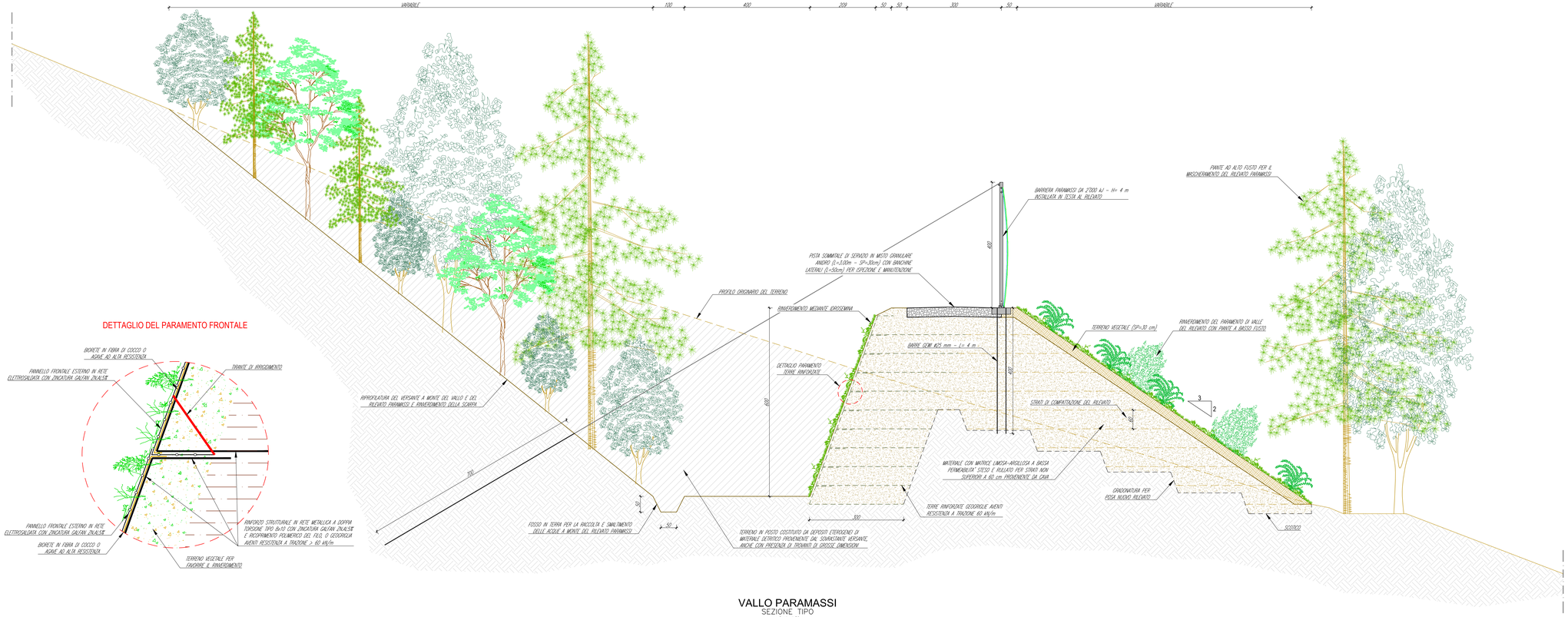

VALLO PARAMASSI
SEZIONE TIPO
Scala 1:50

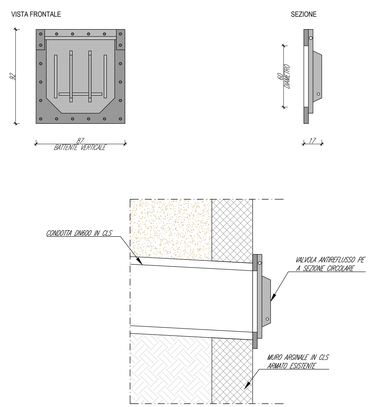

VALVOLA A CLAPET PER DN600
PARTICOLARE COSTRUTTIVO
Scala 1:20

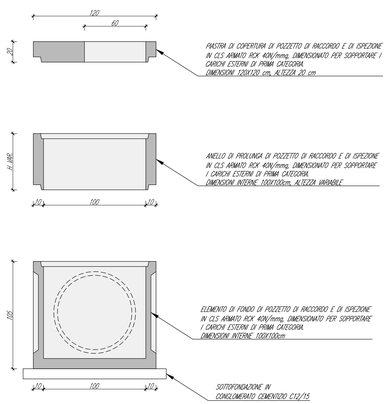

POZZETTO PREFABBRICATO IN CLS 100x100
PARTICOLARE COSTRUTTIVO
Scala 1:20

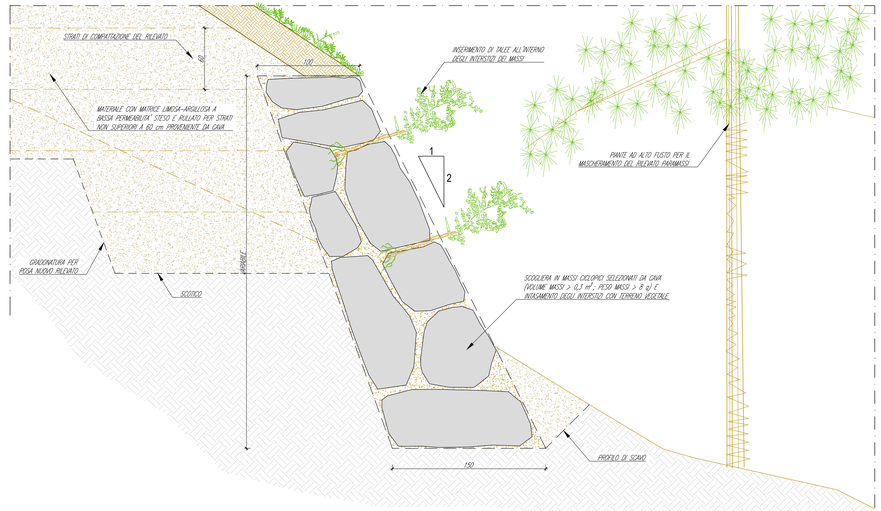

SCOGLIERA IN MASSI CICLOPICI RINVERDITI
AL PIEDE DEL RILEVATO PARAMASSI
SEZIONE TIPO
Scala 1:20

Comune di Moncenisio
Città Metropolitana di Torino
Regione Piemonte

SISTEMAZIONE IDRAULICA DEL RIO CENISCHIA IN PROSSIMITÀ DELL'ABITATO DI MONCENISIO

CUP: J34D24000100001 – CIG: B2E7B808D2

PROGETTO DI FATTIBILITA' TECNICO - ECONOMICA

OGGETTO

03. ELABORATI GRAFICI

INTERVENTI A PROTEZIONE DELL'ABITATO
VALLO PARAMASSI: PARTICOLARI COSTRUTTIVI

TIMBRI E FIRME

STUDIO ROSSO INGEGNERI ASSOCIATI
VIA ROSELINO PILLONI, 11 - 10145 - TORINO
VIA G.MAGLIANO, N. 176 - 12012 - CAGLIARI
TEL.: +39 011 43 77 242
studiorosso@legalmail.it
info@sria.it
www.sria.it

ing. Luca MAGNI
Ordine degli Ingegneri della Provincia di Torino
Posizione n.10947/V

ing. Fabio AMBROGIO
Ordine degli Ingegneri della Provincia di Torino
Posizione n.2380

ing. Santo LA FERLITA
Ordine degli Ingegneri della Provincia di Torino
Posizione n.10342/A

CONTROLLO QUALITA'

DESCRIZIONE	EMISSIONE	
DATA	GIU/2025	
COD. LAVORO	7115/R	
TIPOL. LAVORO	P	
LOTTO	-	
STRALCIO	-	
SETTORE	3	
TIPOL. ELAB.	PC	
TIPOL. DOC.	T	
ID ELABORATO	06	
VERSIONE	0	

REDATTO ing. Teresa ROSSO
CONTROLLATO ing. Luca MAGNI
APPROVATO ing. Fabio AMBROGIO

SCALA: VARIE

ELABORATO
P-3.6

Copia firmata ai sensi del D.Lgs. 82/2005 e ss.mm.ii. e norme collegate e sostituisce l'originale cartaceo